Difusor Media Silueta

DMSP-210E-4

Descarga de aire Horizontal

Características del gabinete

Fabricado en lámina de aluminio. Resistente a la corrosión, acabado en pintura electroestática de color Blanco.

Características de los Ventiladores

Motor eléctrico monofásico de 400mm de diámetro, trabajando a 220V con un consumo nominal de 1.10A y una frecuencia de 60 Hz.

Características del serpentín

Serpentín de tubos de cobre y aletas de aluminio. 4 aletas por pulgada (Espesor 0.18mm), 5 filas, tubería de 1/2" y un área de transferencia de 27.40 m^2.

THERMOCOIL LTDA.
Dirección: Via 40 # 85-86 **Barranquilla-Colombia**
Teléfono: (575)355 8843 **Fax:** (575)355 6697
Website: www.thermocoil.com
E-mail: info@thermocoil.com

Difusor de Media Silueta
DMSP-210E-4

Características eléctricas y físicas del equipo								
Modelo unidad							**DMSP-210E-4**	
Rendimiento (BTU/Hr) a 10ºF de Temp. Ambiente – Temp de Condensación (ºF)								
30ºF	20ºF	10ºF	0ºF	-10ºF	-20ºF		-30ºF	-40ºF
27,325	26,451	25,139	23,075	22,640	21,860		21,204	20,767
Fuente de alimentación		(V-Ph-Hz)					220 - 1 - 60	
Color							Blanco	
Dimensiones		Altura (A)				mm	570	
		Ancho (B)				mm	370	
		Largo (C)				mm	1,620	
Peso neto		Unidad				kg	81	
Resistencias		Panel				Longitud(mm)	1,345	
						Potencia (W)	760	
						Cantidad	6	
		Bandeja				Longitud(mm)	1,320	
						Potencia (W)	1,400	
						Cantidad	1	
		Potencia Total				Watts	5,960	
Unidad Ventilador		Ventilador				Tipo	Axial	
		No. de ventiladores				Cantidad	2	
		Dimensiones				mm	400	
		Caudal de aire				CFM	4,360	
		Potencia del motor				Watt	241	
		Tensión				V	220	
		Velocidad de giro (Eje)				Rpm	1,564	
Intercambiador de calor		Tipo					Tubos de cobre con aletas de aluminio	
		Área de transferencia				m^2	27.40	
		Volumen Interno				Litros (ft3)	11.92 (0.42)	
		No. de filas				Cantidad	5	
		Aletas por pulgada					4	
Información de tuberías		Línea de líquido				in	1/2	
		línea de succión				in	1 1/8	

Tc = Temperatura de la Cámara
Te= Temperatura evaporación
DT= Te - Tc

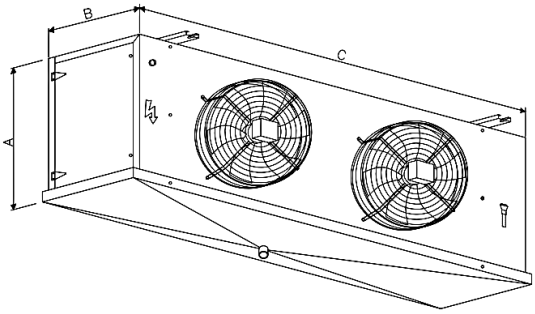

THERMOCOIL LTDA.
Dirección: Via 40 # 85-86 **Barranquilla-Colombia**
Teléfono: (575)355 8843 **Fax:** (575)355 6697
Website: www.thermocoil.com
E-mail: info@thermocoil.com