Difusor Dual Baja Silueta

DDBSP-180E-6

Descarga de aire Vertical

Características del gabinete

Fabricado en lámina de aluminio. Resistente a la corrosión, acabado en pintura electroestática de color Blanco.

Características de los Ventiladores

Motor eléctrico monofásico de 300mm de diámetro, trabajando a 220V con un consumo nominal de 0.48A y una frecuencia de 60 Hz.

Características del serpentín

Dos serpentines de tubos de cobre y aletas de aluminio. 6 aletas por pulgada (Espesor 0.18mm), 5 filas, tubería de 1/2" y un área de transferencia de 29.20 m^2.

THERMOCOIL LTDA.
Dirección: Via 40 # 85-86 **Barranquilla-Colombia**
Teléfono: (575)355 8843 **Fax:** (575)355 6697
Website: www.thermocoil.com
E-mail: info@thermocoil.com

Difusor Dual de Baja Silueta
DDBSP-180E-6

Características eléctricas y físicas del equipo							
Modelo unidad						**DDBSP-180E-6**	
Rendimiento (BTU/Hr) a 10ºF de Temp. Ambiente – Temp de Condensación (ºF)							
30ºF	20ºF	10ºF	0ºF	-10ºF	-20ºF	-30ºF	-40ºF
23,530	22,777	21,648	19,871	19,496	18,824	18,259	17,883
Fuente de alimentación	(V-Ph-Hz)					220 - 1 - 60	
Color						Blanco	
Dimensiones	Largo (A)				mm	1,825	
	Ancho (B)				mm	760	
	Altura (C)				mm	205	
Peso neto	Unidad				kg	63	
Resistencias	Panel				Longitud(mm)	1,600	
					Potencia (W)	900	
					Cantidad	4	
	Bandeja				Longitud(mm)	No aplica	
					Potencia (W)	No aplica	
					Cantidad	No aplica	
	Potencia Total				Watts	3,600	
Unidad Ventilador	Ventilador				Tipo	Axial	
	No. de ventiladores				Cantidad	3	
	Dimensiones				mm	300	
	Caudal de aire				CFM	2,700	
	Potencia del motor				Watt	112	
	Tensión				V	220	
	Velocidad de giro (Eje)				Rpm	1,546	
Intercambiador de calor	Tipo					Tubos de cobre con aletas de aluminio	
	Área de transferencia				m^2	29.20	
	Volumen Interno				Litros (ft3)	15.80 (0.56)	
	No. de filas				Cantidad	5	
	Aletas por pulgada					6	
Información de tuberías	Línea de líquido				in	1/2	
	línea de succión				in	1 1/8	

Tc = Temperatura de la Cámara
Te= Temperatura evaporación
DT= Te - Tc

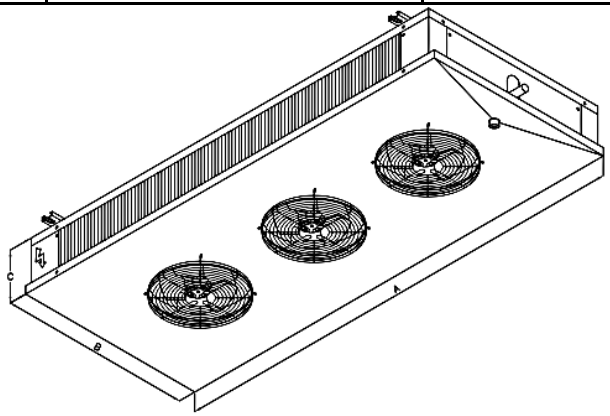

THERMOCOIL LTDA.
Dirección: Via 40 # 85-86 **Barranquilla-Colombia**
Teléfono: (575)355 8843 **Fax:** (575)355 6697
Website: www.thermocoil.com
E-mail: info@thermocoil.com