ESPECIFICACIONES DE PRODUCTO

Difusor Dual de Baja Silueta
DDBSP-120E-4

Difusor Dual Baja Silueta

DDBSP-120E-4

Descarga de aire Vertical

Características del gabinete

Fabricado en lámina de aluminio. Resistente a la corrosión, acabado en pintura electroestática de color Blanco.

Características de los Ventiladores

Motor eléctrico monofásico de 300mm de diámetro, trabajando a 220V con un consumo nominal de 0.48A y una frecuencia de 60 Hz.

Características del serpentín

Dos serpentines de tubos de cobre y aletas de aluminio. 4 aletas por pulgada (Espesor 0.18mm), 4 filas, tubería de 1/2" y un área de transferencia de 16.20 m^2.

THERMOCOIL LTDA.
Dirección: Via 40 # 85-86 **Barranquilla-Colombia**
Teléfono: (575)355 8843 **Fax:** (575)355 6697
Website: www.thermocoil.com
E-mail: info@thermocoil.com

Difusor Dual de Baja Silueta
DDBSP-120E-4

Características eléctricas y físicas del equipo							
Modelo unidad						**DDBSP-120E-4**	
Rendimiento (BTU/Hr) a 10ºF de Temp. Ambiente – Temp de Condensación (ºF)							
30ºF	20ºF	10ºF	0ºF	-10ºF	-20ºF	-30ºF	-40ºF
15,380	14,888	14,150	12,988	12,743	12,304	11,935	11,689
Fuente de alimentación		(V-Ph-Hz)				220 - 1 - 60	
Color						Blanco	
Dimensiones		Largo (A)			mm	1,825	
		Ancho (B)			mm	760	
		Altura (C)			mm	205	
Peso neto		Unidad			kg	56.2	
Resistencias		Panel			Longitud(mm)	1,600	
					Potencia (W)	900	
					Cantidad	4	
		Bandeja			Longitud(mm)	No aplica	
					Potencia (W)	No aplica	
					Cantidad	No aplica	
		Potencia Total			Watts	3,600	
Unidad Ventilador		Ventilador			Tipo	Axial	
		No. de ventiladores			Cantidad	3	
		Dimensiones			mm	300	
		Caudal de aire			CFM	2,700	
		Potencia del motor			Watt	112	
		Tensión			V	220	
		Velocidad de giro (Eje)			Rpm	1,546	
Intercambiador de calor		Tipo				Tubos de cobre con aletas de aluminio	
		Área de transferencia			m^2	16.20	
		Volumen Interno			Litros (ft3)	12.64 (0.45)	
		No. de filas			Cantidad	4	
		Aletas por pulgada				4	
Información de tuberías		Línea de líquido			in	1/2	
		línea de succión			in	7/8	

Tc = Temperatura de la Cámara
Te= Temperatura evaporación
DT= Te - Tc

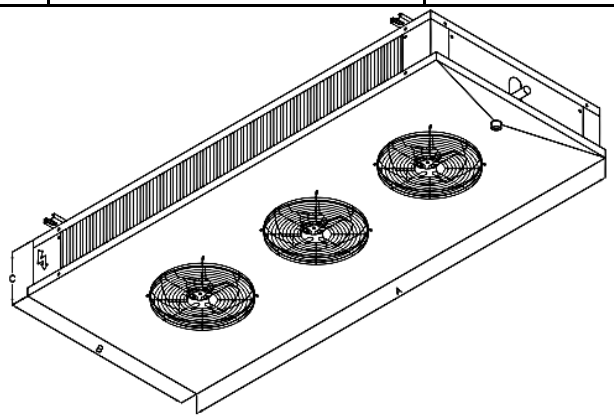

THERMOCOIL LTDA.
Dirección: Via 40 # 85-86 **Barranquilla-Colombia**
Teléfono: (575)355 8843 **Fax:** (575)355 6697
Website: www.thermocoil.com
E-mail: info@thermocoil.com