ESPECIFICACIONES DE PRODUCTO

Unidad Condensadora
UCTP-0300-A

Unidad Condensadora

UCTP-0300-A

Descarga de aire Horizontal

Características del gabinete

Fabricado en lámina de acero galvanizado de gran calibre. Resistente a la corrosión, acabado en pintura electroestática de color Blanco.

Características de los Ventiladores

Motor eléctrico monofásico de 450mm de diámetro, trabajando a 220V con sellamiento IP54

Características del serpentín

Serpentín de tubos de cobre y aletas de aluminio. 13 aletas por pulgada (Espesor 0.13mm), 2 filas, tubería de 3/8 in y un área de transferencia de 30.39 m^2.

Elementos de la unidad condensadora

La unidad condensadora está conformada por compresor, serpentín condensador, ventiladores, control dual de presión, control de temperatura recibidor de líquido, separador de aceite, contactor y guardamotor. Diseñado para colocar cualquier otro elemento que se requiere para las diferentes aplicaciones y controles.

THERMOCOIL LTDA.
Dirección: Via 40 # 85-86 **Barranquilla-Colombia**
Teléfono: (575)355 8843 **Fax:** (575)355 6697
Website: www.thermocoil.com
E-mail: info@thermocoil.com

Unidad Condensadora
UCTP-0300-A

Características eléctricas y físicas del equipo							
Modelo unidad						**UCTP-0300-A**	
Capacidad de enfriamiento (BTU/Hr) a 90ºF de Temp. Ambiente – Temp de Evaporación (ºF)							
-30ºF	-25ºF	-20ºF	-15ºF	-10ºF	-5ºF	0ºF	5ºF
6,422	7,255	8,167	9,157	10,196	11,373	12,647	14,202
10ºF	15ºF	20ºF	25ºF	30ºF	35ºF	40ºF	45ºF
15,588	17,157	18,824	21,176	23,039	24,902	26,961	29,020

Fuente de alimentación	(V-Ph-Hz)	220-1-60	**Consumo**	16.47 A
Color				Blanco
Dimensiones	Largo (A)		mm	1,070
	Ancho (B)		mm	460
	Altura (C)		mm	795
Peso neto	Unidad		kg	92
Compresor	Cantidad		1	
	Marca		Copeland	
	Modelo		ZS19KAE-PFV	
	Potencia		Watt	2,290
Unidad Ventilador	Ventilador		Tipo	Axial
	No. de ventiladores		Cantidad	1
	Dimensiones		mm	450
	Caudal de aire		CFM	2,800
	Potencia del motor		Watt	191
	Tensión		V	220
	Velocidad de giro (Eje)		Rpm	1,050
Intercambiador de calor	Tipo			Tubos de cobre con aletas de aluminio
	Área de transferencia		m^2	30.39
	Volumen Interno		Litros (ft3)	4.06 (0.14)
	No. de filas		Cantidad	2
	Aletas por pulgada			13
Información de tuberías	Succión		in	3/4
	Líquido		in	1/2

Tamb = Temperatura ambiente

Tevap= Temperatura de evaporación

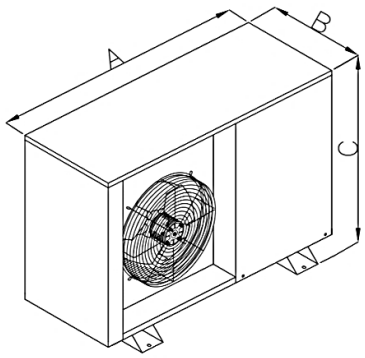

THERMOCOIL LTDA.
Dirección: Via 40 # 85-86 **Barranquilla-Colombia**
Teléfono: (575)355 8843 **Fax:** (575)355 6697
Website: www.thermocoil.com
E-mail: info@thermocoil.com