ESPECIFICACIONES DE PRODUCTO

Difusor de Media Silueta
DMSP-180G-4

Difusor Media Silueta

DMSP-180G-4

Descarga de aire Horizontal

Características del gabinete

Fabricado en lámina de aluminio. Resistente a la corrosión, acabado en pintura electroestática de color Blanco.

Características de los Ventiladores

Motor eléctrico monofásico de 400mm de diámetro, trabajando a 220V con un consumo nominal de 1.10A y una frecuencia de 60 Hz.

Características del serpentín

Serpentín de tubos de cobre y aletas de aluminio. 4 aletas por pulgada (Espesor 0.18mm), 4 filas, tubería de 1/2" y un área de transferencia de 21.90 m^2.

THERMOCOIL LTDA.
Dirección: Via 40 # 85-86 **Barranquilla-Colombia**
Teléfono: (575)355 8843 **Fax:** (575)355 6697
Website: www.thermocoil.com
E-mail: info@thermocoil.com

Difusor de Media Silueta
DMSP-180G-4

Características eléctricas y físicas del equipo							
Modelo unidad						**DMSP-180G-4**	
Rendimiento (BTU/Hr) a 10ºF de Temp. Ambiente – Temp de Condensación (ºF)							
30ºF	20ºF	10ºF	0ºF	-10ºF	-20ºF	-30ºF	-40ºF
23,313	22,567	21,448	19,687	19,316	18,650	18,091	17,718
Fuente de alimentación		(V-Ph-Hz)				220 - 1 - 60	
Color						Blanco	
Dimensiones		Altura (A)			mm	570	
		Ancho (B)			mm	370	
		Largo (C)			mm	1,620	
Peso neto		Unidad			kg	74.5	
Resistencias		Panel			Longitud(mm)	No aplica	
					Potencia (W)	No aplica	
					Cantidad	No aplica	
		Bandeja			Longitud(mm)	No aplica	
					Potencia (W)	No aplica	
					Cantidad	No aplica	
		Potencia Total			Watts	No aplica	
Unidad Ventilador		Ventilador			Tipo	Axial	
		No. de ventiladores			Cantidad	2	
		Dimensiones			mm	400	
		Caudal de aire			CFM	4,520	
		Potencia del motor			Watt	241	
		Tensión			V	220	
		Velocidad de giro (Eje)			Rpm	1,564	
Intercambiador de calor		Tipo				Tubos de cobre con aletas de aluminio	
		Área de transferencia			m^2	21.90	
		Volumen Interno			Litros (ft3)	9.53 (0.34)	
		No. de filas			Cantidad	4	
		Aletas por pulgada				4	
Información de tuberías		Línea de líquido			in	1/2	
		línea de succión			in	1 1/8	

Tc = Temperatura de la Cámara
Te= Temperatura evaporación
DT= Te - Tc

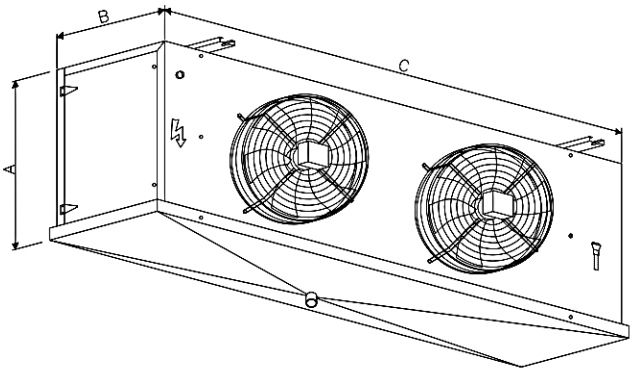

THERMOCOIL LTDA.
Dirección: Via 40 # 85-86 **Barranquilla-Colombia**
Teléfono: (575)355 8843 **Fax:** (575)355 6697
Website: www.thermocoil.com
E-mail: info@thermocoil.com